REV.	ECN NO.	LOCAS.	DESCRIPTION	DATE	DESIGN
A0					HANG

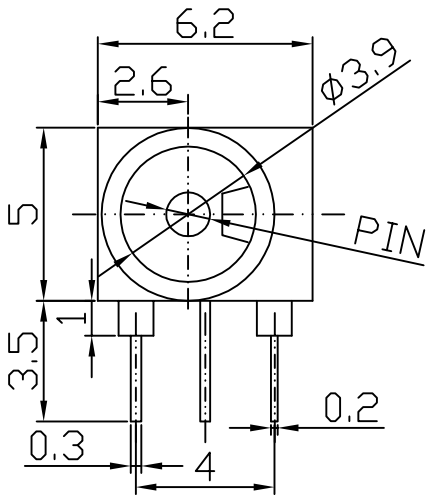

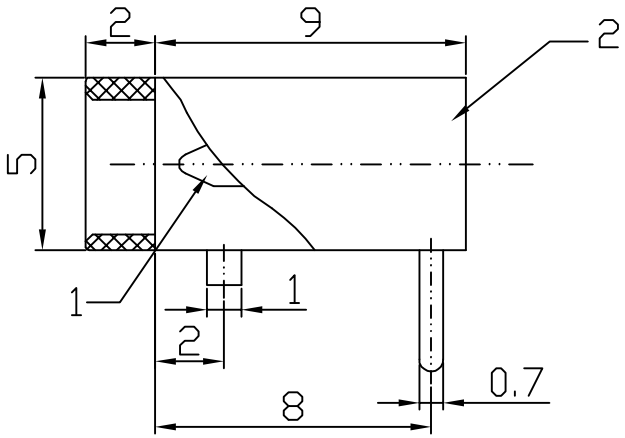

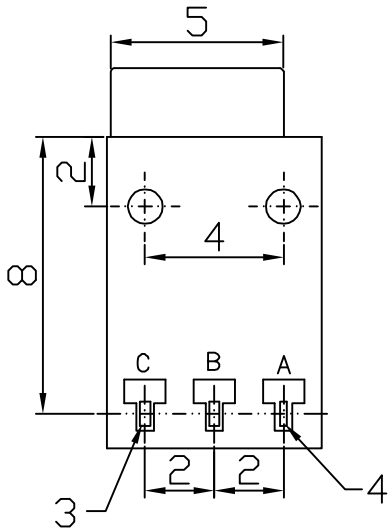

PIN	ϕ1.0	ϕ1.3
APPD		

Model No	DC-003A
Schematic	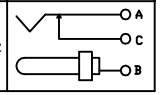

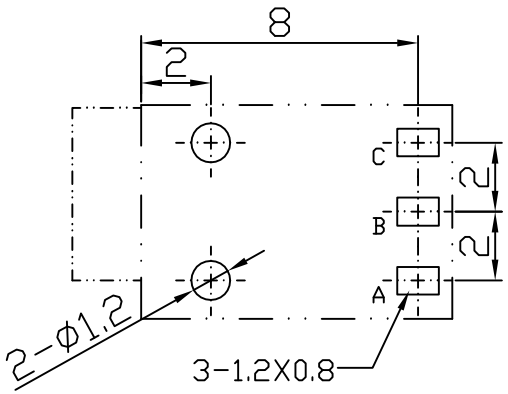

P.C.B LAYOUT

序号	名称	材料	数量	数量
6				
5	盖子	PA66	1	黑色
4	动触片	合金钢带 t=0.20	1	镀银
3	静触片	黄铜带 t=0.30	1	镀银
2	基座	PA66	1	黑色
1	接触针	磷铜带 t=0.30	1	镀银

LASTAR Lastar Technology CO.,LTD

DRAW NO.	09003A-XX	DATE
DESIGN	HANG	070505
CHECK	WANGCM	070506
APPROVED	HUYX	070506

DRAW NAME: DC-003A

P/N NO. DC-09003A-XX

FILE:

MODEL:

UNIT: mm | SHEET: N/A | REV. A0 | SCALE N/A